DATENBLATT

KRUSE Nottaster

1. Beschreibung

Der KRUSE Nottaster dient der Notöffnung von Türen, Schaltern etc. durch Betätigung des einrastenden Pilzdrucktasters.

2. Lieferumfang

1 x Gehäuse Nottaster
1 x Aufkleber Notöffnung leuchtend (phosphoreszierend)
1 x Befestigungsmaterial

3. Hinweis zur Funktionsprüfung

Zur Entfernung der Schutzhaube müssen die Rastnasen an der oberen oder unteren Seite ausgehakt werden, beispielsweise mit einem Schraubendreher oder anderem geeigneten Werkzeug. Die Schutzhaube nur bei gezogenem (nicht gedrücktem) Pilzdrucktaster wieder einsetzen, sofern die komplette Funktionsprüfung abgeschlossen wurde.

4. Schematische Schaltbilder

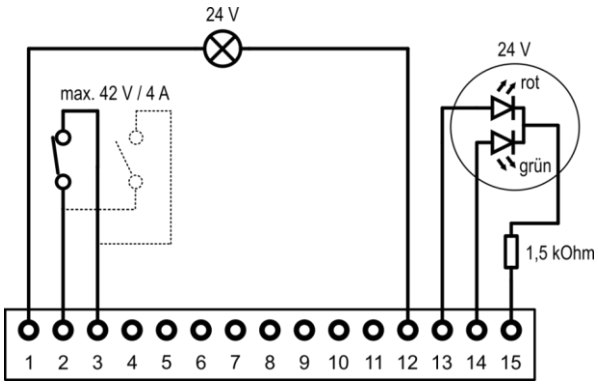

Art. 099001: Nottaster mit 1 x Öffnerkontakt
Art. 099002: Nottaster mit 1 x Schließerkontakt

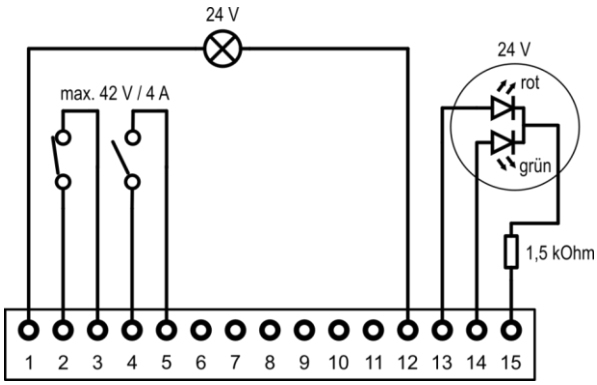

Art. 099007: Nottaster mit 1 x Öffner- und 1 x Schließerkontakt

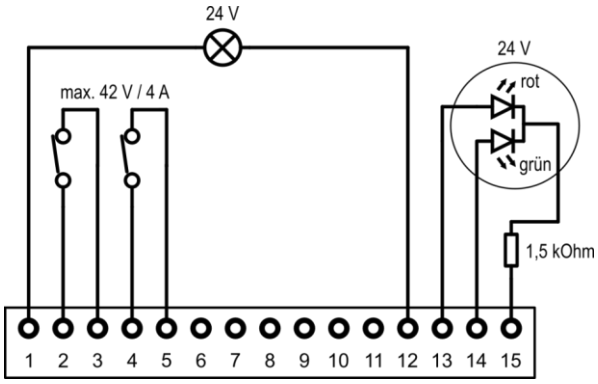

Art. 099008: Nottaster mit 2 x Öffnerkontakt

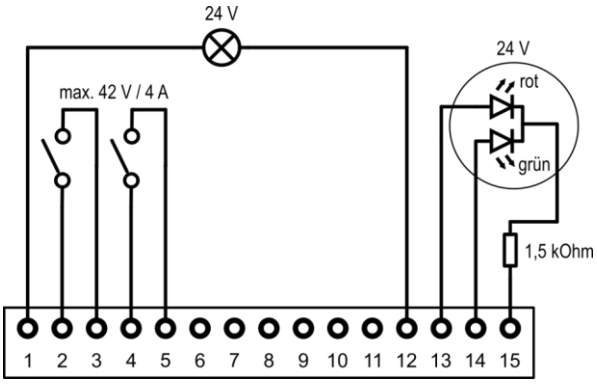

Art. 099009: 4: Nottaster mit 2 x Schließerkontakt

Technische Änderungen vorbehalten
01.2023

5. Bestimmungsgemäße Verwendung

Der KRUSE Nottaster mit Beleuchtung zur Kennzeichnung/Steuerung von Flucht- und Rettungswegen im Gefahrenfall. Montage nur durch Fachpersonal.

6. Sicherheitshinweis

Nottaster sind regelmäßig auf ordnungsgemäße Funktion zu prüfen.

7. Noch Fragen?

Unterstützung erhalten Sie von unseren hilfsbereiten Mitarbeitern im Support:
Tel.: +49 4174 592-44
E-Mail: support@kruse-sicherheit.de

8. Maßzeichnungen

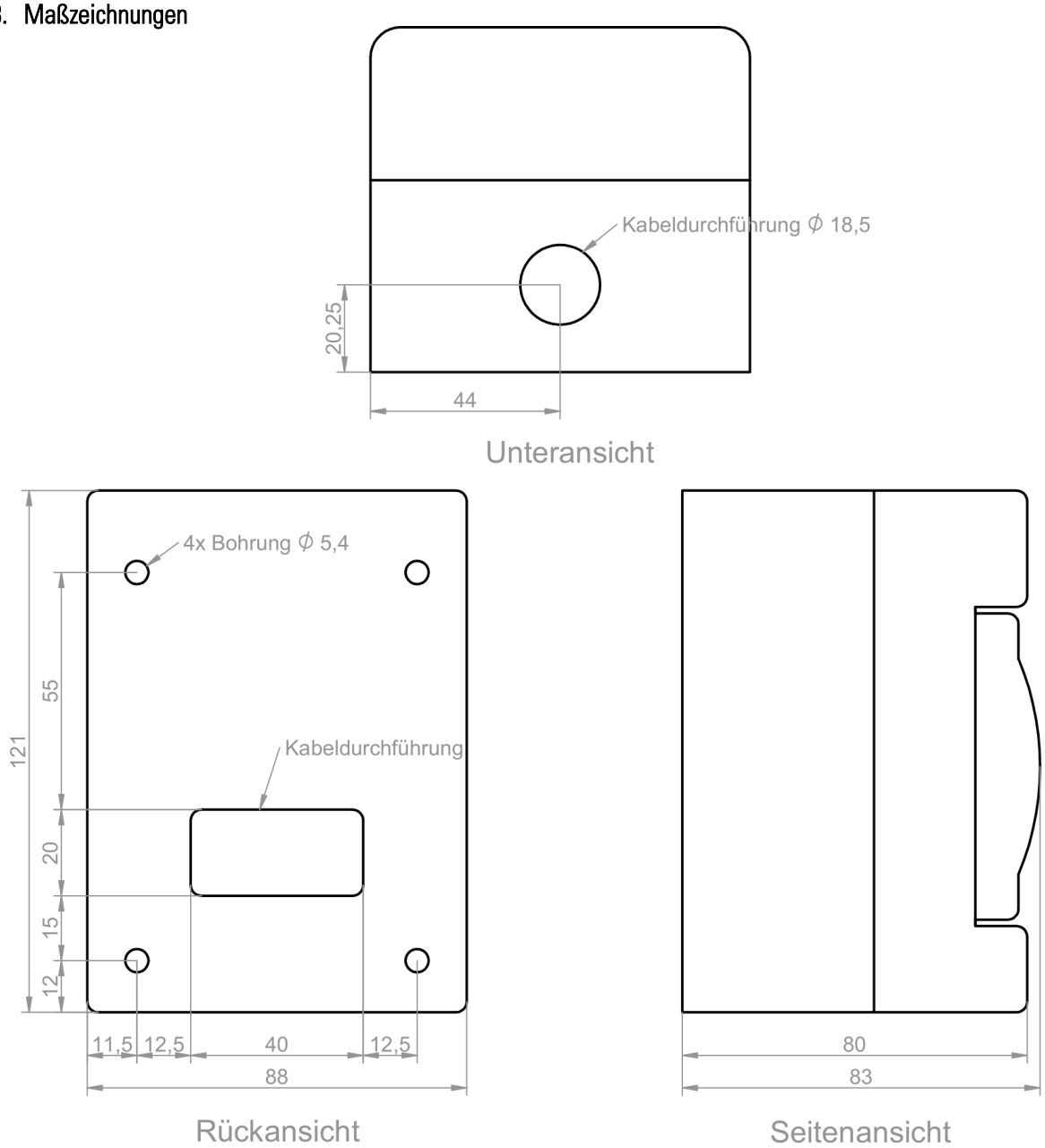

Technische Änderungen vorbehalten
01.2023