Art.-Nr. 520700

Rev. 1.5

MONTAGEANLEITUNG

Überspannungsschutz-Verteiler K1-K8 VdS Klasse C nach VdS 2833 und 2350

KRUSE

Überspannungsschutz-Verteiler K1-K8

1. Lieferumfang

Grundplatte mit Schließblech und Deckel (KRUSE Art.-Nr.: 016109)
Aufputz-Adapter (KRUSE Art.-Nr.: 016110)
4 x Wandbefestigungsclip mit Langloch in Grundplatte eingerastet
Blitzschutzkomponenten gemäß Aufstellung Seite 2
Mikroschalter zur Deckelüberwachung, vormontiert
Material zur Wandbefestigung
Vierkant-Vorreiber (8 mm) und Siegeletikett. Vierkantschlüssel nicht im Lieferumfang!

2. Montage ohne Aufputz-Adapter

1. Vorreiber öffnen mit 8 mm-Vierkantschlüssel.
2. Haube abnehmen.
3. Grundplatte an Montagewand anbringen (Bild 1).
4. Bohrungen anzeichnen und Bohrlöcher durch die Befestigungsclips bohren.
5. Mit vier Schrauben/Dübeln befestigen.
6. Kabel durch die Kabeldurchführung der Grundplatte einführen.
7. Kabel zur Zugentlastung mittels Kabelbinder an den Kabelabfangungen befestigen.
8. LSA-Module und Blitzschutz aufrasten.
9. Kabel mit LSA-Anlegewerkzeug auflegen. IN = ungeschützte Seite, OUT = geschützte Seite. Erdung durchführen.
10. Mikroschalter anschließen (s. Überschrift 6 „Technische Daten“).
11. Angeschlossene Kabel durch Eintragung in den Verteilerbelegungsplan dokumentieren.
12. Haube einhängen und Vorreiber mit 8 mm-Vierkantschlüssel schließen (Bild 2).
13. Klebesiegel auf dem Vorreiber anbringen (s. Überschrift 7 „Versiegelung“).

Bild 1

Bild 2

KRUSE Sicherheitssysteme

3. Montage mit Aufputz-Adapter

1. Aufputz-Adapter an der Wand ausrichten und das Bohrmaß übertragen.
2. Mit dem beigefügten Befestigungsmaterial an der Wand anbringen. Oberseite ist die mit den vier M5-Gewindebohrungen.
3. Grundplatte des Verteilers mittels der vier M5-Schrauben und Scheiben mit dem Aufputz-Adapter verbinden.
4. Weitere Montage: siehe Überschrift 2. „Montage ohne Aufputz-Adapter" (Punkte 6 ff.).

4. Schematische Darstellung zur Positionierung Blitz-/Überspannungsschutz

FSD in Säule → ÜSS innerhalb Gebäude → Adapter

5. Blitzschutzkomponenten

Dem Produkt sind folgende Komponenten beigefügt (Montage gemäß den separaten Montageanleitungen der Firma Dehn; diese sind den Komponenten beiliegend):

Bild	Art. DEHN	Art. KRUSE	Beschreibung
	907401	016100 1 Stk.	10 DA Grobschutz auf Leiste
	907498	016101 1 Stk.	Zwischenrahmen auf Grobschutz IN = ungeschützte Seite OUT = geschützte Seite
	907442	016102 7 Stk.	1 DA Feinschutz; 4 DA für FSD, 1 x Blitzleuchte, 1 x optionale Orientierungsleuchte
	907497	016103 1 Stk.	Schilderrahmen zur Kennzeichnung
	907996	016104 1 Stk.	10 DA LSA-Trennleiste
	927408	016107 1 Stk.	Kombiableiter 1 DA-Heizung Nennspannung (U_N): 24 V

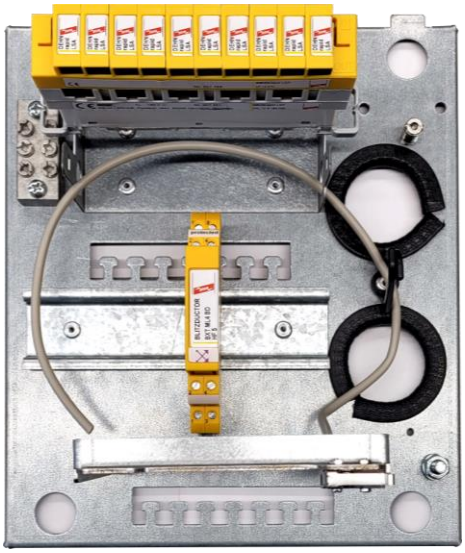

Bestückung Montageplatte

Technische Änderungen vorbehalten
03.2022

6. Technische Daten

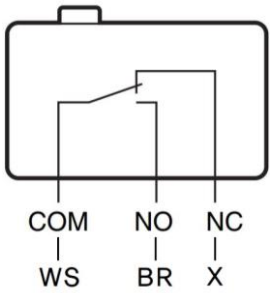

- Gehäuse in RAL 9016 IP40 mit 1 x Hutschiene und 1 x LSA-Leiste
- Mikroschalter zur Deckelüberwachung IP50:
  - Belastbarkeit: < 3 A, < 30 V DC
  - Schließerfunktion (NO): com = ws, no = br

7. Versiegelung

Die Versiegelung des Vorreibers erfolgt durch das Überkleben mit dem beigelegten gelben Siegel. Für eine Drahtversiegelung sind oben am Schloss und am Vierkant Löcher vorgesehen.

8. Sicherheitshinweis

Der Anschluss und die Montage des Gerätes darf nur durch eine Elektrofachkraft erfolgen. Die nationalen Vorschriften und Sicherheitsbestimmungen sind zu beachten. Vor der Montage muss das Gerät auf äußere Beschädigung kontrolliert werden. Sollte eine Beschädigung oder ein sonstiger Mangel festgestellt werden, darf das Gerät nicht montiert werden. Der Einsatz des Gerätes ist ausschließlich im Rahmen der in dieser Einbauanleitung genannten und gezeigten Bedingungen zulässig. Belastungen, die über den ausgewiesenen Werten liegen, können das Gerät sowie die daran angeschlossenen elektrischen Betriebsmittel zerstören. Eingriffe und Veränderungen am Gerät führen zum Erlöschen des Gewährleistungsanspruches. Bewahren Sie diese Bedienungsanleitung gut auf.

9. Hinweis

Die Installation der Blitzschutzkomponenten entnehmen Sie bitte den Datenblättern der Firma DEHN & Söhne. Diese können Sie auf der Internetseite www.dehn.de mithilfe der Artikelnummern aus oben beschriebener Liste herunterladen. Auf der Hutschiene befindet sich eine Platzreserve für bauseitige Komponenten.

www.dehn.de

DEHN SE + Co KG, Hans-Dehn-Straße 1, 92318 Neumarkt

10. Bestimmungsgemäße Verwendung

Der KRUSE Überspannungsschutz nach DIN 2833 (Schutzmaßnahmen gegen Überspannung) schützt die an die KRUSE-Komponenten (FSD, FSE, Blitzleuchte, Heizung FSD) angeschlossenen GMA vor Blitz- und Überspannungsschäden und sichert somit die Funktion der GMA. Eine andere Verwendung ist nicht zulässig. Montage nur durch geschultes Fachpersonal.

Es gelten dazu die entsprechenden Verweise:
DIN 2833 Schutzmaßnahmen gegen Überspannung
DIN EN 62305 (VDE 0185-305) Blitzschutz
VdS 2010 Risikoorientierter Blitz- und Überspannungsschutz
VdS 2031 Blitz- und Überspannungsschutz in elektrischen Anlagen
VdS 2105 Schlüsseldepots, Anforderung Anlagenteile
VdS 2350 Schlüsseldepots; Planung, Einbau und Instandhaltung
VdS 3804 VdS-anerkannte EMV Sachkundige, Verzeichnis (www.vds.de/emv)

11. Noch Fragen?

Unterstützung erhalten Sie von unseren hilfsbereiten Mitarbeitern im Support:
Tel.: +49 4174 592-44
E-Mail: support@kruse-sicherheit.de

Technische Änderungen vorbehalten
03.2022

12. Maßzeichnungen für Überspannungsschutz und Aufputz-Adapter – nicht maßstabsgetreu

Überspannungsschutz

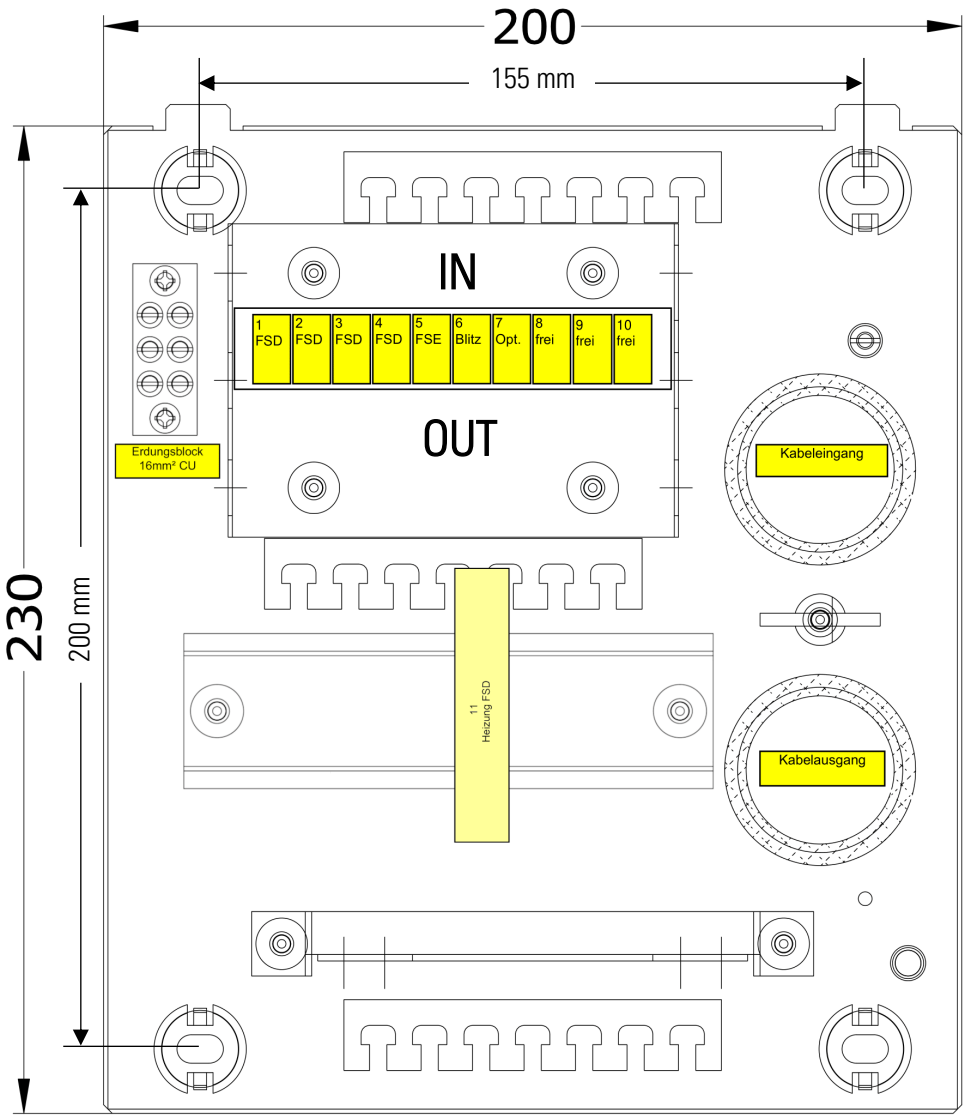

Aufputz-Adapter

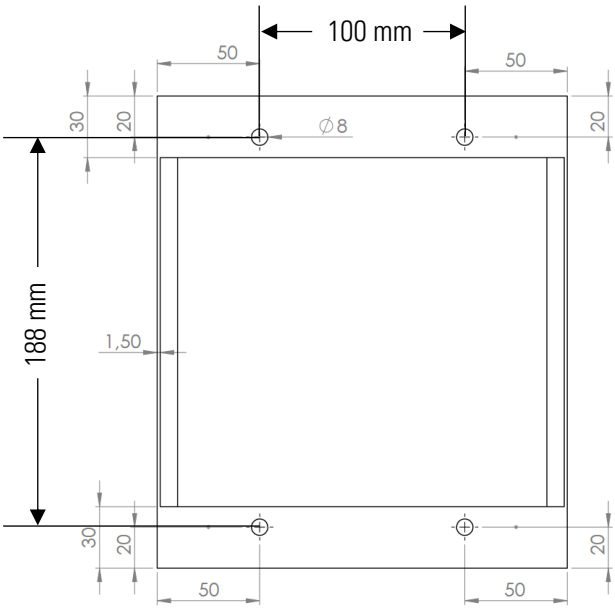

Technische Änderungen vorbehalten
03.2022